WIPCOOL
IDEAL PRODUCTS FOR HVAC

Máquina de Limpeza de Alta Pressão Ajustável C40T

Manual de Operação



IMPORTADO POR: CIMPORT IMP. EXP. LTDA
CNPJ: 01.247.997/0001-41
R. Antônio Jacinto Martins, 77 São José SC - Brasil 88110-667
ORIGEM: CHINA

CIMPORT

Informações Antes do Uso

Obrigado por comprar as máquinas de limpeza de bobina da Série Compacta WIPCOOL. Estamos dedicados a fornecer produtos de alta qualidade.

Por favor, verifique se o produto que você encomendou está em boas condições de transporte com os acessórios corretos. Se houver algum dano durante o transporte, por favor, entre em contato conosco ou com os distribuidores locais imediatamente.

Este manual fornece instruções sobre a operação correta; é importante que você siga estas instruções cuidadosamente.

Se houver qualquer mudança no produto (incluindo as especificações), não vamos mais informá-lo.

2. Diagrama Explodido do Produto

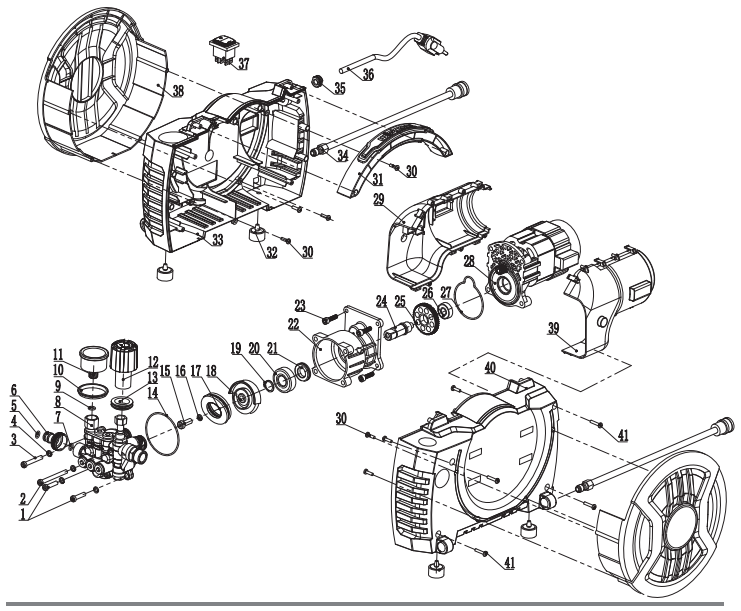

1	Parafuso de soquete hexagonal	22	Tanque de óleo
2	Parafuso de soquete hexagonal	23	Parafuso de soquete sextavado
3	Parafuso de soquete hexagonal	24	Eixo de junção
4	Arruela	25	Engrenagem acionada
5	O-Ring	26	Rolamento
6	Arruela	27	Motor
7	Entrada	28	Selagem
8	Cabeçote da Bomba	29	Carcaça do motor
9	O-Ring	30	Parafuso autoperfurante
10	Selagem do manômetro	31	Alça
11	Manômetro	32	Pad de apoio
12	Botão de ajuste de pressão	33	Carenagem esquerda
13	Selagem do botão de ajuste de pressão	34	Prolongador
14	O-Ring	35	Grampo de cabo
15	Parafuso de soquete sextavado	36	Cabo de alimentação
16	Arruela	37	Interruptor
17	Rolamento	38	Carenagem de armazenamento lateral
18	Placa de deflexão	39	Carcaça do motor
19	Anel de eixo	40	Carenagem direita
20	Rolamento	41	Parafuso autoperfurante
21	Vedações de óleo		

3. Usos do Produto

A máquina de limpeza de alta pressão ajustável WIPCOOL C40T pode ser usada na limpeza de ar-condicionado split, ar-condicionado comercial, ar-condicionado central e geladeira. O produto é projetado com tamanho compacto, leve, alta pressão ajustável, desempenho estável, fácil de transportar com o design integrado da mangueira de entrada e saída de água. A bomba possui uma função de autoescorvamento e uma função de desligamento automático com controle de pressão interno.

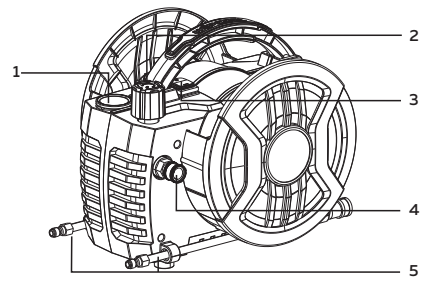

4. Especificações do Produto

1.Manômetro de pressão	2.Botão de ajuste de pressão (C28T)
3.Interruptor de energia	4.Saída
5.Prolongador	

5.Dados Técnicos

Modelo	C40T		
Voltagem	230V~/50-60Hz or 100-120V~/50-60Hz	Potência	1HP
Pressão trabalho	10-40bar (145-580 PSI) Ajustável	Peso	8.0kgs
Taxa de Fluxo	6L/min	Mangueiras de água	2m entrada, 7m saída

6.Dimensões:

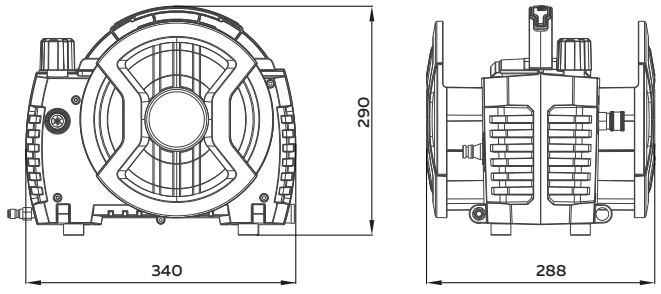

7. Instruções de Segurança

⚠ AVISO
Leia e compreenda todas as instruções antes de utilizar a unidade. O não cumprimento de todas as instruções listadas abaixo pode resultar em choque elétrico, incêndio e/ou sérios ferimentos pessoais.

• Sempre verifique a unidade, mangueiras, conexões, etc., antes de cada uso.
• Não opere em atmosferas explosivas, como na presença de líquidos inflamáveis, gases ou poeira.
• Certifique-se de que haja ventilação adequada na área de trabalho.
• Mantenha-se alerta, observe o que está fazendo e use o bom senso ao operar esta unidade.
• Mantenha os espectadores, crianças e visitantes afastados enquanto opera esta unidade.
• Desligue a unidade e alivie a pressão na mangueira quando terminar.
• Não use quando estiver cansado ou sob a influência de drogas, álcool ou medicamentos.
• Não se estique demais ou fique em um suporte instável. Mantenha sempre o equilíbrio e a posição adequada.
• Use luvas de borracha, botas de borracha, óculos de proteção ou protetor facial, etc. Detergentes e produtos químicos podem causar ferimentos nos olhos e na pele. Proteja-se do contato direto com a pele.
• Não use nenhum ácido ou limpadores que contenham hidróxido de sódio ou potássio!!
• Não misture produtos químicos!! A mistura de produtos químicos incompatíveis pode causar danos à unidade ou provocar reações químicas perigosas e com risco de vida.
• Não use a unidade se ela não estiver funcionando corretamente ou se estiver danificada.
• Não tente consertar a unidade por conta própria - entre em contato com o seu distribuidor local para obter assistência. O serviço deve ser realizado apenas por pessoal de reparo qualificado. O serviço realizado por pessoal não qualificado pode resultar em risco de lesões e anula a garantia.

• Nunca aponte a pistola de pulverização para ninguém. Não direcione o jato para os olhos ou boca.
• Não pulverize a unidade com água ou produtos químicos.
• Não permita que a unidade congele ou a deixe em temperaturas de congelamento.
• Use apenas acessórios e peças de reposição aprovados.
• Siga os procedimentos de manutenção descritos neste manual.
- Nunca submerja o aparelho em água.
- Não permita que a unidade congele.
- Não remova a placa de cobertura ou tente desmontar o aparelho.
- Substitua imediatamente a mangueira danificada. Caso contrário, a mangueira pode romper e potencialmente causar ferimentos graves.

8.Operação

1. Preparação antes da inicialização
Antes de ligar a máquina, verifique se o cabo de energia da máquina de lavar está conectado de forma confiável e correta. Antes de ligar a máquina, verifique se as porcas e parafusos da máquina estão soltos.
2. Conexão da mangueira de água
Conecte o conector da mangueira de borracha de alta pressão ao conector na saída de água da máquina e conecte a outra extremidade ao conector na pistola de água.
3. Seleção do bico
A pistola e o bico utilizados nesta máquina devem usar a pistola e o bico correspondentes fornecidos pela fábrica original.
4. Coloque a mangueira de entrada de água na torneira
Conecte a fonte de água e a fonte de alimentação, pressione o gatilho da pistola de água e use normalmente após o ar na bomba de água ser exaurido.
5. Ao usar
Se o tanque de água for usado para abastecer a máquina, uma extremidade da mangueira de entrada de água deve ser conectada à mangueira de entrada de água da bomba de alta pressão (um anel de vedação de borracha deve ser instalado), e a outra extremidade deve ser equipada com um filtro de entrada de água configurado aleatoriamente para evitar que corpos estranhos sejam sugados para o tanque de água, e o nível do tanque de água não deve ser inferior ao da máquina. Não instale primeiro o bico da pistola de água de alta pressão, aperte o gatilho da pistola de água de alta pressão, ligue o interruptor principal da máquina de limpeza, quando houver água fluindo pelo bico, continue a trabalhar por 1 minuto, drene o ar na bomba de alta pressão e, em seguida, instale o bico de alta pressão para usar normalmente.
6. Durante a limpeza,
a distância entre o bico e a superfície limpa não deve ser muito grande, geralmente não mais do que 10 cm. Isso ocorre porque a força de impacto do bico diminui com o aumento da distância de pulverização.
7. Após a limpeza,
solte o gatilho e feche a pistola de água, a válvula de sobrecarga se abrirá automaticamente e a bomba de alta pressão formará circulação interna. Durante a circulação interna, a temperatura da água na bomba aumentará. É recomendado que o tempo de circulação interna não exceda 3 minutos. É recomendável desligar o interruptor de energia e abrir o gatilho da pistola de água para descarregar a pressão interna ao mesmo tempo.
8. Durante o uso,
pode haver gotejamento de água pelo orifício de drenagem do corpo da bomba, o que não afeta o uso e é considerado operação normal.
9. Após a máquina ficar ociosa por um longo período,
o motor emite um zumbido (o motor não funciona). Pressione imediatamente o botão de parada e repita duas ou três vezes, e o motor poderá funcionar; Se o motor ainda não puder ser iniciado, remova imediatamente a carcaça do ventilador do motor e gire a lâmina do ventilador manualmente duas ou três vezes antes de iniciar o motor. Reinstale a carcaça do ventilador em condição de desligamento.

Porcionador de Espuma Proporção 1:3 - Instruções de Uso



Você deve usar o bico de espuma ao pulverizar o limpador de bobina. Se você quiser ajustar a proporção, deve adicionar água limpa para diluir o limpador de bobina primeiro e, em seguida, usar este dispositivo. A tabela de diluição é detalhada conforme abaixo:

Proporção de Composição de Água Limpa e Limpador de Bobina

(A água adicionada é baseada em 1 litro de limpador de bobina)

Proporção	1:4	1:5	1:6	1:7	1:8	1:9	1:10
Água Adicionada	0.25L	0.5L	0.75L	1.00L	1.25L	1.50L	1.75L

9. Solução de Problemas

Problema	Causa	Ação
A bomba não consegue iniciar	Falta de fornecimento de energia	Verifique a alimentação CA.
	Tensão AC incorreta	Verifique se a tensão de entrada está dentro da tensão nominal ±5%.
	A temperatura está muito baixa	Aumente a temperatura ambiente.
Pressão insuficiente	A entrada de água está bloqueada	1. Remova a haste da pistola e trabalhe por alguns segundos para liberar o ar.
	Há ar na tubulação de água.	Há impurezas no interior.
Vazamento de água	Há impurezas dentro	Remova as impurezas internas.
	O conector não está apertado	Verifique o conector.
Funcionamento com ruído	O anel de vedação está danificado	Substitua o anel de vedação.
	Entrada de ar dentro do sistema	Verifique o nível da água e a tubulação de entrada.
	Peças internas danificadas	Repare e substitua as peças.

10. Garantia

Este produto foi cuidadosamente testado e inspecionado e está garantido contra defeitos de material ou mão de obra. O fabricante, sob esta garantia, irá reparar ou substituir quaisquer peças que se mostrem, após exame, defeituosas. Esta garantia é válida pelo período recomendado legalmente no país, a partir da data de compra pelo comprador original. Esta garantia exclui acessórios, desgaste incomum, abuso, danos resultantes de um acidente ou uso indevido desta máquina. Recomenda-se que qualquer reparo seja realizado pelo seu distribuidor local ou entre em contato diretamente com o fabricante. O fabricante reserva-se o direito de melhorar os produtos. Entre em contato com o fabricante para obter a configuração e usos mais recentes.