Lavadora de Alta Pressão C110T

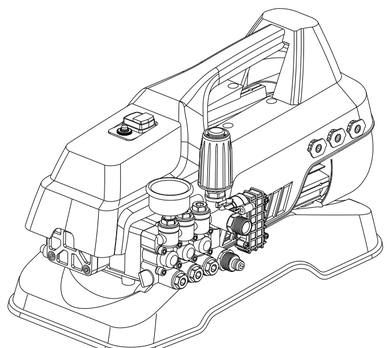

Manual de Operação

WIPCOOL®

1.Informações Antes do Uso

Gostaríamos de parabenizá-lo pela compra do seu novo limpador de alta pressão e agradecê-lo pela sua confiança em nossos produtos! Sua escolha recaiu sobre um produto de qualidade absoluta! Esses limpadores de alta pressão se destacam pelo seu design conveniente e compacto, bem como pela sua alta adequação para uso diário. A mais alta precisão e exatidão dimensional, além de um pacote de tecnologia composto por uma infinidade de detalhes, marcam a diferença quando se trata de desempenho, segurança e durabilidade. Para facilitar o manuseio do limpador de alta pressão, as páginas a seguir têm como objetivo explicar ainda mais o seu uso.

2.Utilidades do Produto

O produto destina-se à limpeza de áreas e objetos fora de casa, ferramentas, veículos e barcos. É simplesmente a melhor solução para uma lavadora de alta pressão industrial versátil para limpar ambientes industriais e para as necessidades de gestão e manutenção de instalações. O uso previsto está relacionado à operação dentro de uma temperatura ambiente entre 0°C e 40°C.

2.Dados Técnicos

Voltagem:	230V~/50-60Hz
Pressão Máxima	110 bar / 1600 PSI
Pressão de Operação:	90 bar / 1300 PSI
Potência de Entrada:	2.5kW
Pressão de Entrada:	3bar / 44 PSI
Taxa de Fluxo:	9L/min

Acessórios



4.Informações de Segurança

AVISO

Leia e compreenda todas as instruções antes de usar a unidade. O não cumprimento de todas as instruções listadas abaixo pode resultar em choque elétrico, incêndio e/ou lesões pessoais graves.

Sempre verifique a unidade, mangueiras, conexões, etc. antes de cada uso.
· Não encha com gasolina ou qualquer outro líquido inflamável.
· Não opere em atmosferas explosivas, como na presença de líquidos inflamáveis, gases ou poeira.
· Certifique-se de haver ventilação adequada na área de trabalho.
· Mantenha-se alerta, observe o que está fazendo e use o bom senso ao operar esta unidade.
· Mantenha os espectadores, crianças e visitantes afastados enquanto opera esta unidade.
· Desligue a unidade e alivie a pressão na mangueira quando terminar.
· Não use quando estiver cansado ou sob a influência de drogas, álcool ou medicamentos.
· Não se estique demais ou fique em suporte instável. Mantenha o equilíbrio e o apoio adequados o tempo todo.
· Use luvas de borracha, botas de borracha, óculos de proteção ou protetor facial, etc. Detergentes e produtos químicos podem causar lesões nos olhos e na pele. Proteja-se do contato direto com a pele.
Sempre verifique a unidade, mangueiras, conexões, etc. antes de cada uso.
· Não encha com gasolina ou qualquer outro líquido inflamável.
· Não opere em atmosferas explosivas, como na presença de líquidos inflamáveis, gases ou poeira.
· Certifique-se de haver ventilação adequada na área de trabalho.
· Mantenha-se alerta, observe o que está fazendo e use o bom senso ao operar esta unidade.
· Mantenha os espectadores, crianças e visitantes afastados enquanto opera esta unidade.

· Desligue a unidade e alivie a pressão na mangueira quando terminar.
· Não use quando estiver cansado ou sob a influência de drogas, álcool ou medicamentos.
· Não se estique demais ou fique em suporte instável. Mantenha o equilíbrio e o apoio adequados o tempo todo.
· Use luvas de borracha, botas de borracha, óculos de proteção ou protetor facial, etc. Detergentes e produtos químicos podem causar lesões nos olhos e na pele. Proteja-se do contato direto com a pele.

5.Operação

1. Preparação antes de ligar
Antes de ligar a máquina, verifique se o cabo de alimentação da máquina de lavar está conectado de forma confiável e correta. Antes de ligar a máquina, verifique se as porcas e parafusos da máquina estão frouxos.
2. Conexão da mangueira de água
Conecte o conector da mangueira de borracha de alta pressão com o conector na saída de água da máquina e conecte a outra extremidade com o conector na pistola de água.
3. Seleção do bico
A pistola e o bico usados nesta máquina devem usar a pistola e o bico correspondentes fornecidos pela fábrica original.
4. Coloque a mangueira de entrada de água na torneira
Conecte a fonte de água e a alimentação de energia, puxe o gatilho da pistola de água e use normalmente após o ar na bomba de água ser expelido.
5. Se o tanque de água for usado para fornecer água à máquina, uma extremidade da mangueira de entrada de água deve ser conectada à mangueira de entrada de água da bomba de alta pressão (a junta de vedação de borracha deve ser instalada), e a outra extremidade deve ser equipada com um filtro de entrada de água configurado aleatoriamente para evitar que corpos estranhos sejam sugados para dentro do tanque de água, e o nível do tanque de água não deve ser inferior ao da máquina. Não instale primeiro o bico da pistola de água de alta pressão, aperte o gatilho da pistola de água de alta pressão, ligue o interruptor principal da máquina de limpeza, quando houver água saindo do bico, continue trabalhando por 1 minuto, drene o ar na bomba de alta pressão e depois instale o bico de alta pressão para usar normalmente.
6. Durante a limpeza, a distância entre o bico e a superfície limpa não deve ser muito grande, geralmente não mais que 10 cm. Porque a força de impacto do bico diminui com o aumento da distância de pulverização.
7. Após a limpeza, solte o gatilho e feche a pistola de água, a válvula de overflow se abrirá automaticamente e a bomba de alta pressão formará circulação interna. Durante a circulação interna, a temperatura da água na bomba aumentará. É recomendável que o tempo de circulação interna não exceda 3 minutos. É recomendável desligar o interruptor de alimentação e abrir o gatilho da pistola de água para liberar a pressão interna ao mesmo tempo.
8. Durante o uso, há gotejamento de água do orifício de drenagem do corpo da bomba, o que não afeta o uso e pertence à operação normal.
9. Depois que a máquina ficar ociosa por um longo período, o motor emitirá um som de zumbido (o motor não funciona). Pressione imediatamente o botão de parada e repita duas ou três vezes, e o motor poderá funcionar; Se o motor ainda não puder ser iniciado, remova imediatamente a carcaça do ventilador do motor e gire a lâmina do ventilador manualmente por duas ou três semanas antes de iniciar o motor. Reinstale a carcaça do ventilador em condição de desligamento.

6.Manutenção

Armazenamento

Clean the exterior of the machine thoroughly using a soft brush or cloth. Do not use water, solvents or polishes. Remove all debris, especially from the ventilation slots.
End of season storage: Drain water out of pump running motor for a few seconds. Pull trigger to release all water.Do not place other objects on top of the machine.Ensure cables are not trapped when storing. Do not kink high pressure hose.

Troca de óleo

O plugue de óleo instalado no corpo da bomba é projetado para a conveniência de adicionar e drenar óleo. Antes de usar, verifique se o nível de óleo está normal. Após o novo uso da máquina por 20 horas, remova o plugue de drenagem de óleo e drene o óleo original. Depois de despejar querosene limpo no tanque várias vezes, adicione o óleo recomendado CD15W-40. Aperte o plugue de óleo até o meio do espelho do nível de óleo e substitua o óleo a cada 150 horas. Isso é muito importante para estender a vida útil da lavadora.

7.Solução de Problemas

Problema	Causa	Ação
A bomba não consegue iniciar	Falta de fornecimento de energia	Verifique a alimentação CA.
	Tensão AC incorreta	Verifique se a tensão de entrada está dentro da tensão nominal ±5%.
	A temperatura está muito baixa	Aumente a temperatura ambiente.
Pressão insuficiente	A entrada de água está bloqueada	1. Remova a haste da pistola e trabalhe por alguns segundos para liberar o ar.
		Há ar na tubulação de água.
		Há impurezas no interior.
	Há impurezas dentro	Remova as impurezas internas.
Vazamento de água	O conector não está apertado	Verifique o conector.
	O anel de vedação está danificado	Substitua o anel de vedação.
Funcionamento com ruído	Entrada de ar dentro do sistema	Verifique o nível da água e a tubulação de entrada.
	Peças internas danificadas	Repare e substitua as peças.

8.Garantia

Esta produto foi cuidadosamente testado e inspecionado e está garantido contra defeitos de material ou mão de obra. O fabricante, sob esta garantia, irá reparar ou substituir quaisquer peças que se mostrem, após exame, defeituosas. Esta garantia é válida pelo período recomendado legalmente no país, a partir da data de compra pelo comprador original. Esta garantia exclui acessórios, desgaste incomum, abuso, danos resultantes de um acidente ou uso indevido desta máquina. Recomenda-se que qualquer reparo seja realizado pelo seu distribuidor local ou entre em contato diretamente com o fabricante. O fabricante reserva-se o direito de melhorar os produtos. Entre em contato com o fabricante para obter a configuração e usos mais recentes.

CIMPORT

IMPORTADO POR: CIMPORT IMP. EXP. LTDA
CNPJ: 01.247.997/0001-41
R. Antônio Jacinto Martins, 77 São José SC - Brasil 88110-667
ORIGEM: CHINA

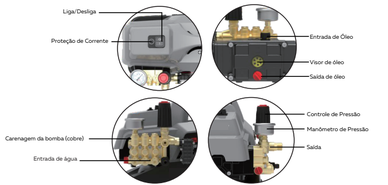

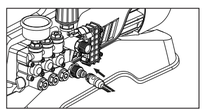

Conecte a mangueira de entrada

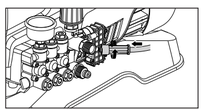

Conecte a mangueira de saída

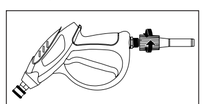

Conecte a pistola spray de alta pressão

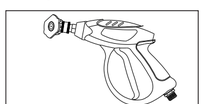

Conecte o bico spray



Ligue à energia elétrica



Ligue a lavadora