WIPCOOL®

IDEAL PRODUCTS FOR HVAC

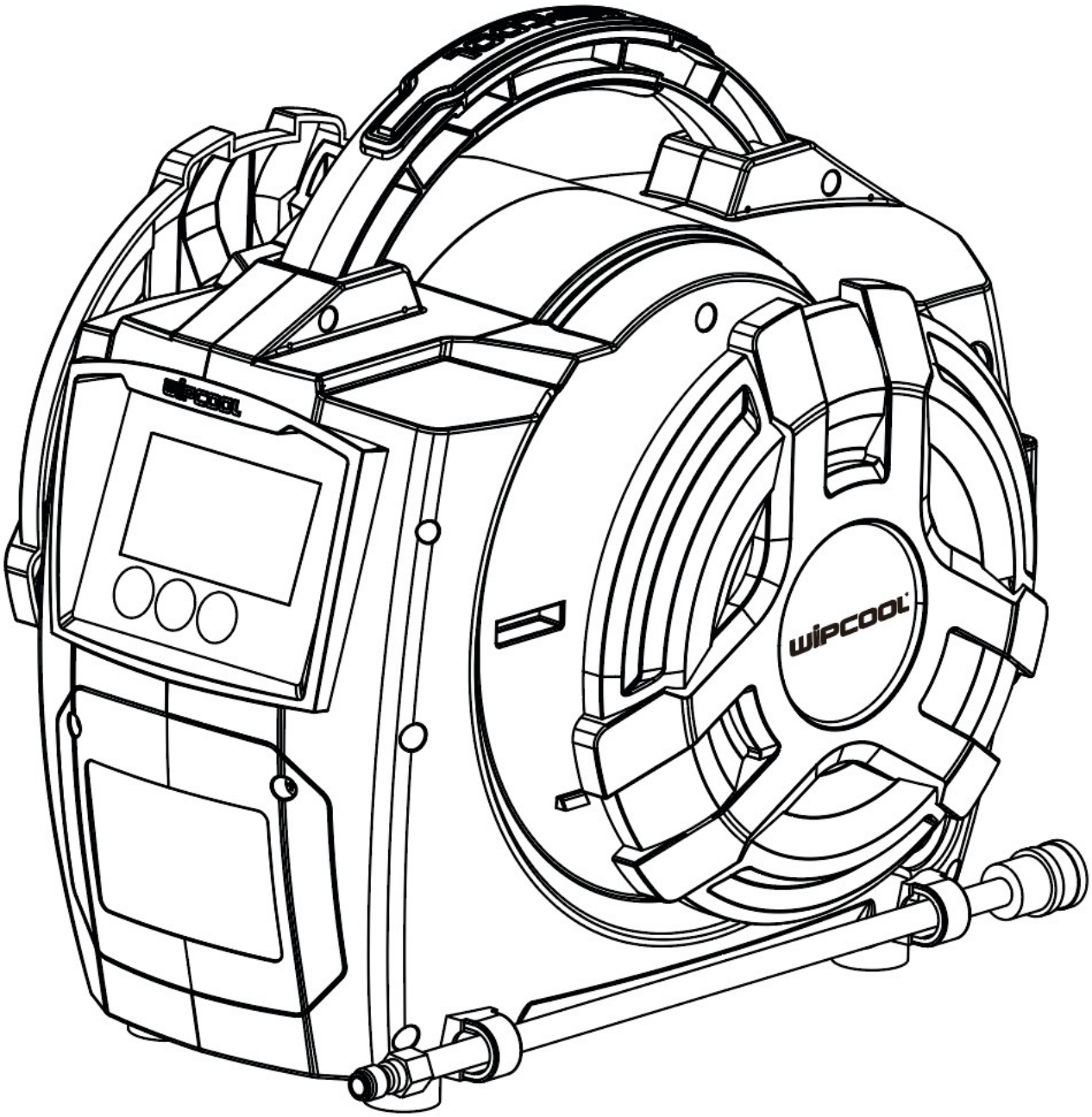

C35S
Bomba de Limpeza à Vapor de Alta Pressão

1. Aviso para uso

•Obrigado por comprar a máquina de limpeza a vapor para Ar-Condicionado WIPCOOL C Series. Nos dedicamos a fornecer produtos de alta qualidade.

Verifique se o seu produto encomendado está em boas condições de envio, com os acessórios corretos, qualquer dano durante o transporte, entre em contato conosco ou com os distribuidores locais a tempo se encontrar algum problema.

•Este manual fornece instruções sobre a operação correta, é importante que você siga essas instruções cuidadosamente.

Nos reservamos ao direito de fazer alterações de desenho e projeto sem necessidade de avisar previamente.

Aviso

Para garantir que o produto funcione de forma estável por muito tempo, leia este manual com atenção antes de sua instalação, transporte, reparo ou manutenção. Para entender completamente os problemas de segurança, os dados técnicos e os métodos operacionais da máquina e outros pontos de aviso relacionados.

2. Cuidado

• Observe os seguintes pontos durante o uso:

1. Certifique-se de que a mangueira de entrada esteja no balde, inicie a máquina no modo "COOL" para evitar que a máquina esteja seca e entre na proteção contra queima a seco. O modo "STEAM" deve ser usado com água limpa. 	2. A potência máxima desta máquina é de 2750W/2150W, por favor, use-a sob a faixa de fonte de alimentação. Se a linha de energia doméstica geral não aguentar e conseguir a viagem, água "QUENTE" ou "STEAM" não deve ser usada.
3. Não é permitido detergente ácido forte. Não podemos aceitar qualquer responsabilidade em caso de bloqueio ou quebra por uso não conforme. 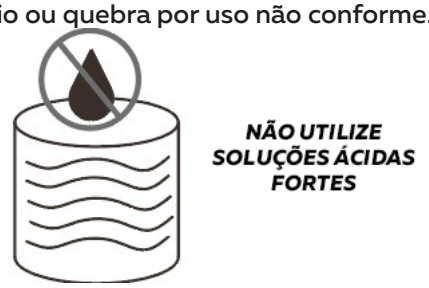 	4. Para evitar danos nas peças internas, tome especial cuidado para que a pistola digital não seja mergulhada em água.
5. Bicos de pulverização curtos e longos de Φ2mm são usados apenas no modo de vapor, o bico de rotação de 290° deve ser usado em Modo QUENTE e FRIO. O modo STEAM não é permitido. 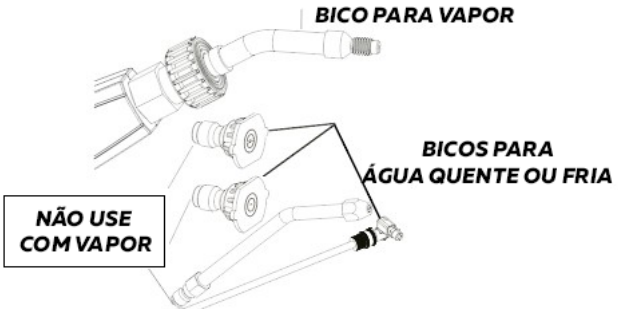 	6. Não toque diretamente a parte metálica do bico, pois a temperatura do aquecedor interno e do bico de vapor é muito alta após o uso da função de vapor e água quente. 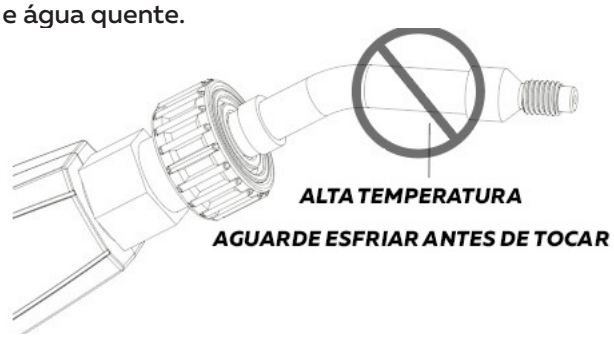

7. Por favor, verifique se há algum bloqueio no orifício de ventilação do bico se o vapor for ruim. A escala branca será criada após um longo tempo de uso. Por favor, use ácido cítrico para fazer o descalcificação.

8. A direção pode ser ajustada girando à esquerda ou à direita.

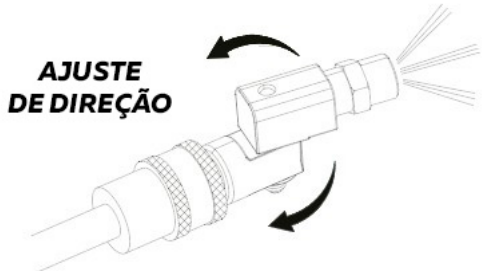

9. Levará cerca de 25-30s para criar vapor quando você iniciar o modo "STEAM". É normal quando a água reservada na linha de tubulação é drenada automaticamente antes que o vapor saia.

USE O BICO "STEAM" PARA O MODO VAPOR

10. Por favor, use o modo "COOL" para drenar a água interna antes de desligar esta máquina. "O modo de água STEAN ou "HOT" não devem ser usados para drenagem.

USE O MODO "COOL" PARA DRENAR.

11. O aviso de "HI-TEMPERATURE/Alta Temperatura" acenderá na tela LCD e indicará temperatura excessiva. Verifique se o bloqueio do filtro de entrada causou a má sucção ou falta de água. Limpe o filtro e a máquina retomará o funcionamento após 20 minutos de resfriamento.

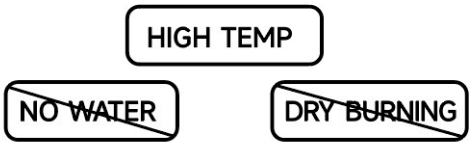

12. Se a máquina não puder sucionar água sozinha, preencha com água no tubo e na bomba até que a saída transborde, então ela retomará o funcionamento normal.

13. Por favor, pare de funcionar imediatamente assim que a máquina ficar molhada, por favor, desligue imediatamente. Seque e deixe secar naturalmente antes de reoperar.

14. Não borrife em nenhuma pessoa, animal de estimação e na própria máquina para evitar acidentes durante a operação.

PERIGO DE ALTA TEMPERATURA

Atenção no modo "STEAM/VAPOR"

1. Certifique-se de que a mangueira de entrada esteja no balde com água limpa, inicie a máquina com o modo "COOL" em primeiro lugar para evitar que a máquina esteja em funcionamento a seco e entre em queima a seco.

2. Certifique-se de que não é permitido usar com água limpa, detergente ou água suja.

3. Somente adultos operam.

4. A temperatura da água de entrada não deve ser superior a 50°C.

5. Não bloqueie a ventilação de ejeção de vapor durante a operação, para evitar a alta pressão interna e causar danos graves.

6. Haverá um procedimento de pré-aquecimento ao iniciar o modo “STEAM”, portanto, o derramamento de água é normal.

7. Limpe o filtro de inada antes de usar para evitar bloqueios.

8. Haverá uma extensão de água fria de 1 segundo, tenha cuidado com a água de alta pressão e alta temperatura durante esta extensão.

9. Por favor, escolha o modo de água “COOL” para drenar a água interna após o uso. Isso causará um aviso de “ALTA TEMPERATURA” se escolher água “QUENTE” ou “STEAM” para drenagem.

10. A máquina mudará para o modo “COOL” automaticamente se a luz “High Temp” estiver no LCD e fechada com alarme de voz, o modo “STEAM” retomará a funcionar quando a temperatura esfriar.

3. Instruções do produto

3.1 Visão geral do produto

A máquina de limpeza de ar condicionado séria WIPCOOL C é um design especial para a limpeza de ar condicionado doméstico e pequenos equipamentos de refrigeração. Bomba de água movida a motor de ímã permanente embutida. As características do produto são as seguintes:

• Vapor de alta temperatura e alta pressão, esterilização física pura e desinfecção

• Temperatura da água de vários estágios para atender aos requisitos de diferentes condições de trabalho

• Tela sensível ao toque LCD, lembrete de voz, operação mais humanizada

• Pistola de pulverização inteligente, operação de um toque durante a operação, seleção de função conveniente

• Fluxo de vapor, água quente e água fria dentro e fora do mesmo duto, manutenção simples

•Super esterilização por ozônio, Prevenir bactérias

• Estrutura do corpo da bomba de tambor, tubos de entrada e saída livremente retráteis

3.2 Uso das Teclas

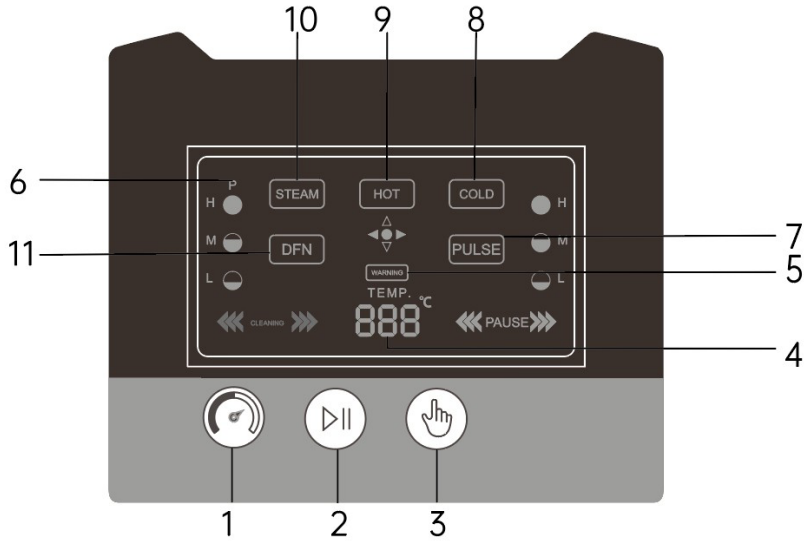

LEMBRETE DE VOZ INTEGRADO

pode ser desligado ou ligado se necessário quando a máquina estiver no status de “PAUSA”.

1. Desative o lembrete de voz

Pressione e segure a tecla por 3 segundos até que este símbolo apague.

2. Ative o lembrete de voz

Pressione e segure a tecla por 3 segundos até que este símbolo acenda.

LIGUE SOMENTE NA TENSÃO CORRETA
DESLIGUE AS FUNÇÕES "HOT/QUENTE" STEAM/VAPOR CASO O MOTOR COMECE A FALHAR

Teclas de Ajuste	1 a) Pressão H-M-L (alta, média, baixa) no modo COOL/FRIO
	2 START/STOP iniciar/parar
	3 Mudança de Modo de Limpeza
Ícones	4 Indica a temperatura de saída da água ou vapor
	5 Aviso HI-TEMP (alta temperatura), proteção de superaquecimento
	6 Pressão H-M-L (alta-média-baixa)
Teclas de Modo de Limpeza	7 Limpeza modo PULSE/PULSAR
	8 Limpeza modo COOL/FRIO
	9 Limpeza modo HOT/QUENTE
	10 Limpeza modo STEAM/VAPOR
	11 DISINFECT - DESINFECÇÃO POR OZÔNIO

Multi Funções da Pistola Spray

A pistola de pulverização também controla a multi-função de ajuste da pressão da água, modos de limpeza, INICIAR/PARAR através da ação remota. Acenda a luz da lanterna quando estiver em um lugar escuro.

2 Funções diferentes sob o status STOP/START.

A- Quando a máquina estiver no status "STOP/PARE", pressione a tecla "FUNCTION/FUNÇÕES" para escolher seu modo de limpeza água "COOL/FRIO", "HOT/QUENTE", "STEAM/VAPOR",

B- Quando a máquina estiver em operação em "COOL/FRIO", pressione a tecla "FUNCTION/FUNÇÃO" para ajustar a pressão da água

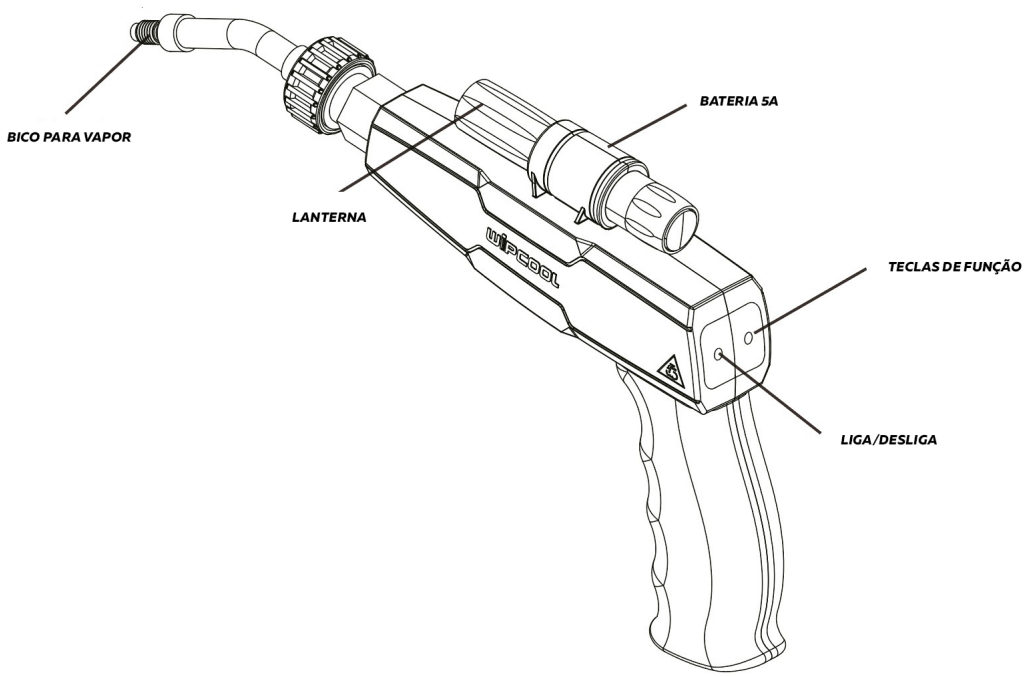

MODO COOL/FRIO		MODO HOT/QUENTE	
Voltagem	220-240V~/50-60Hz	Voltagem	220-240V~/50-60Hz
Potência	420W	Potência	2150W
Coluna de Sucção	1.0m	Coluna de Sucção	1.0m
Pressão	10/20/30 bar	Pressão	7.5 bar
Fluxo	3.6 l/M	Fluxo	1.8 l/M
Temp. Máx. de Entrada	Max. 50 °C	Aquecimento da água	+15-20 °C
Mangueira de Entrada	2.0m	Mangueira de Entrada	2.0m
Mangueira de Saída	4.0m	Mangueira de Saída	4.0m
MODO STEAM/VAPOR		**DISINFECT/ OZÔNIO**	
Voltagem	220-240V~/50-60Hz	Voltagem	220-240V~/50-60Hz
Potência	420W	Potência	8W
Coluna de Sucção	1.0m	Purificação	51-150 m^2/h
Pressão	6 bar	Taxa bactericida	99.9%
Temp. de Vapor	120-150 °C	Taxa Algicida	99.9%
Temp. Máx. de Entrada	Max. 50 °C	Ozônio Produzido	300mg/h
Mangueira de Entrada	2.0m	Temp. Ambiente	-10 °C~+60 °C
Mangueira de Saída	4.0m	Mangueira Preta Saída	2.5m

5. Dimensões (mm)

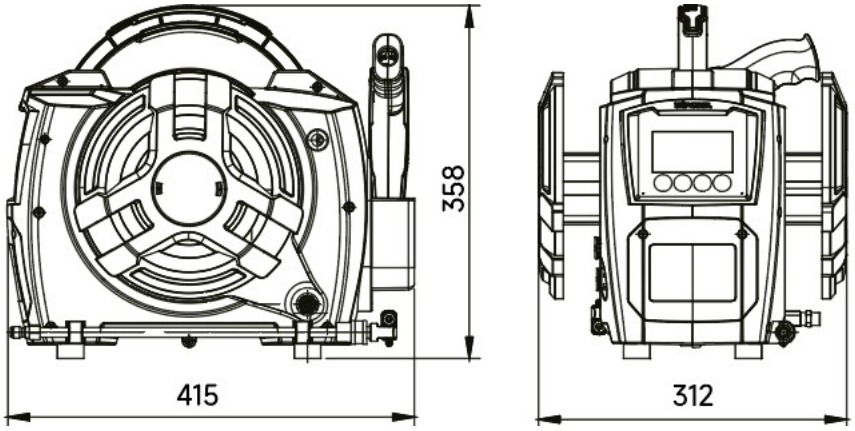

6. Configurações do Produto

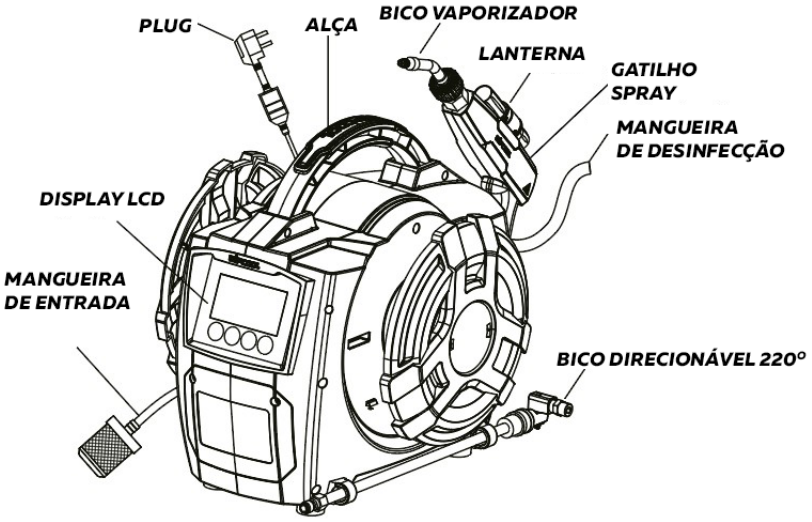

7. Procedimento de operação

7.1 Inspeção antes da operação

Por favor, verifique qualquer dano de produtos e acessórios, qualquer bloqueio do filtro e bico, qualquer anormal para montagem ou conexão antes da sua operação.

7.2 Uso correto

7.2.1 Coloque o tubo de entrada no balde com água limpa dentro. Como mostrado na imagem.

7.2.2 - Conecte a alimentação CA correta e, em seguida, faça o teste de vazamento. Inicie a operação após a iluminação da tela LCD e os avisos de voz.

7.2.3 - Coloque o bico de pulverização em direção ao balde, selecione seu modo de função de limpeza (COOL, HOT, STEAM, DISINFECT, PULSE) tocando as teclas no LCD ou na pistola de pulverização multifuncional, ajuste a pressão de acordo com sua necessidade.

7.2.4 - O bico de 290°, 0°, 15°, 25° deve ser usado apenas no modo de água "QUENTE" e água "FRIA".
O bico de 290° pode ser ajustado girando para a esquerda ou para a direita.
O bico de pulverização de 2 mm é usado apenas na função "STEAM".

7.2.5 - Por favor, mude para o modo de água "COOL" e dure por 10 segundos depois de usar "STEAM" ou Modo "QUENTE" para esfriar o aquecedor interno rapidamente.

7.2.6 - Pressione a tecla "RESET" no PLUG para desligamento de curto prazo.

8. Manutenção

Descalcificação

Após o uso a longo prazo, o sulfato de cálcio contendo ligeiramente solúvel em água será separado devido à evaporação da água, e o carbonato na água se combinará com plasma de cálcio e magnésio para gerar carbonato de cálcio insolúvel em água e carbonato de magnésio, ou seja, álcali aquoso. Com a evaporação e concentração contínuas da água, o teor de álcali de água aumenta continuamente, e a escala é formada depois de atingir a saturação. O aviso de "alta temperatura" ocorre com frequência. O tratamento oportuno da balança ajudará muito o uso normal da máquina e prolongará a vida útil da máquina.

Etapas de descalcificação:

1. Prepare recipientes de 3-5L (baldes ou lavatórios) e encha-os com água limpa;

2. Coloque o tubo de entrada no recipiente;

3. Conecte a fonte de alimentação do equipamento de limpeza, escolha o modo de água "quente", ligue a máquina e deixe-a circular o aquecimento;

4. Quando a temperatura da água exibida na tela da máquina de lavar atingir "60°C", pare de aquecer e despeje ácido cítrico de qualidade alimentar no recipiente. (Na proporção de 20g de ácido cítrico: 1L de água limpa);

5. Pressione a tecla de modo para ajustar ao modo "água fria" para circular por 15-20 minutos; Em seguida, pare o equipamento e substitua por água limpa.

6. Reinicie a máquina e execute no modo "água fria" por 3 minutos para limpar os produtos químicos residuais na máquina.

Recomendamos que você faça o descalcificação após 3-5 vezes de uso

9. Solução de problemas

Problema	Causa	Solução
Não liga quando conectada a energia elétrica	Plugue mal conectado ou botão de ligar acionado no OFF.	Aperte o botão no modo ON again, ou plugue de novo à energia elétrica.
Pára de funcionar durante a operação	Sobrecarga do circuito ou tomada	Conecte em um circuito ou tomada de alta capacidade.
Baixa pressão no bocal	Ar na tubulação	Desconecte o gatilho e encaixe novamente após corrigido o problema
	Bloqueio no filtro	Limpe o filtro
	Sujeira no bocal	Limpe o bocal
Água não sai durante a operação	Entupimento na bomba	Encha a tubulação de água e bombeie até que a mangueira de saída transborde, removendo o bloqueio
	Entupimento no filtro interno	Limpe o filtro
Sem produção de vapor ou pouco e muito vapor intercalados	Mangueira de entrada não está mergulhada na água	Mergulhe a mangueira e comece a trabalhar no modo COOL/FRIO
	Boqueio no filtro interno	Limpe o filtro
	Proteção contra superaquecimento	Reinicie após 20 minutos de resfriamento
	Água Suja	Utilize água limpa
Vazamento de água	Conexões frouxas	Aperte as conexões
	Vedações frouxas	Troque os vedantes
Voz anormal	Ar dentro da máquina	Cheque por nível de água ou tubulação danificada
	Partes internas danificadas	Desmonte e repare

Atenção

Se a mensagem HI TEMP/ ALTA TEMPERATURA ocorrer com frequência, por favor contacte o fabricante para resolver o problema a tempo.

IMPORTANTE

Este aparelho não se destina a ser utilizado por pessoas (incluindo crianças) com capacidades físicas, capacidades sensoriais ou mentais reduzidas.

As crianças devem ser supervisionadas para garantir que não brinquem com o aparelho.