WIPCOOL
IDEAL PRODUCTS FOR HVAC

Máquina de Limpeza com Sistema de Virabrequim C28T/C28B

Manual de Operação

CIMPORT
IMPORTADO POR: CIMPORT IMP. EXP. LTDA
CNPJ: 01.247.997/0001-41
R. Antônio Jacinto Martins, 77 São José SC - Brasil 88110-667
ORIGEM: CHINA

1.Verifique Antes de Usar

Obrigado por comprar as máquinas de limpeza de bobinas da Série COMPACT da WIPCOOL. Estamos dedicados a fornecer produtos de alta qualidade.

Por favor, verifique se o produto que você encomendou está em boas condições de envio, com os acessórios corretos. Se houver algum dano durante o transporte, entre em contato conosco ou com os distribuidores locais imediatamente.

Este manual fornece instruções sobre a operação correta; é importante que você siga estas instruções cuidadosamente.

Se houver qualquer alteração no produto (incluindo as especificações), não iremos mais informá-lo.

2.Próposito do Produto

As máquinas de limpeza de bobinas C28T/C28B são uma solução completa e independente de limpeza com eficiência e segurança para bobinas. É ideal para limpar condicionadores de ar domésticos e comerciais.
O C28T é alimentado por energia AC e a pressão pode ser ajustada de 5 a 28 bar, enquanto o C28B é alimentado por bateria de íon de lítio e a pressão pode ser ajustada para 7/28 bar.

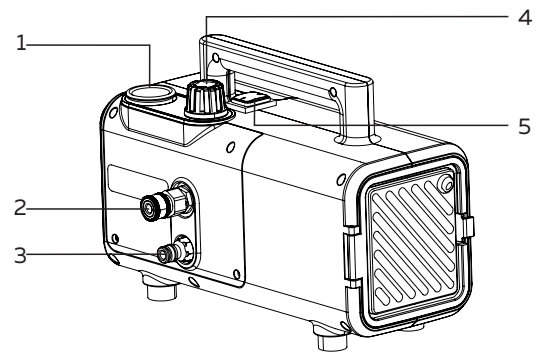

3.Especificações de Produto

1.Medidor de Pressão C28T	4.Botão de Ajuste de Pressão (C28T)
2.Saída	5.Botão Liga/Desliga
3.Entrada	

4.Dados Técnicos

Modelo	C28T	C28B
Voltagem	230V~/50-60Hz or 100-120V~/50-60Hz	18V(interface RIDGID/AEG)
Pressão de Trabalho	5-28bar - 72,5/410 PSI (Ajustável)	7/20bar - 72,5/290 PSI (Duas Opções)
Taxa de Fluxo	5L/min	4.5L/min

5.Dimensions:

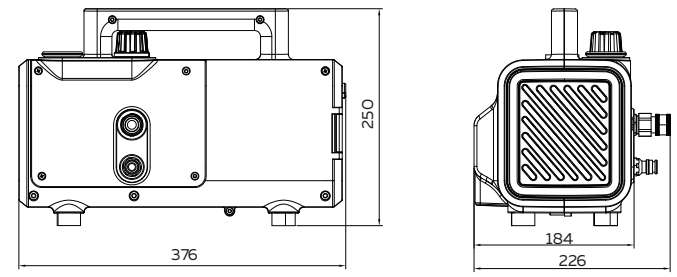

6.Informações de Segurança Importantes

Leia e entenda todas as instruções antes de usar a unidade. Não seguir todas as instruções listadas abaixo pode resultar em choque elétrico, incêndio e/ou lesões pessoais graves.

· Sempre verifique a unidade, mangueiras, conexões, etc. antes de cada uso.
· Não opere em atmosferas explosivas, como na presença de líquidos inflamáveis, gases ou poeira.
· Certifique-se de haver ventilação adequada na área de trabalho.
· Mantenha-se alerta, observe o que está fazendo e use o bom senso ao operar esta unidade.
· Mantenha os espectadores, crianças e visitantes afastados enquanto opera esta unidade.
· Desligue a unidade e alivie a pressão na mangueira quando terminar.
· Não use quando estiver cansado ou sob a influência de drogas, álcool ou medicamentos.
· Não se estique demais ou fique em suportes instáveis. Mantenha o apoio e o equilíbrio adequados o tempo todo.
· Use luvas de borracha, botas de borracha, óculos de proteção ou protetor facial, etc. Detergentes e produtos químicos podem causar lesões nos olhos e na pele. Proteja-se contra contato direto com a pele.
· Não use nenhum ácido ou limpador que contenha hidróxido de sódio ou potássio!!
· Não misture produtos químicos!! Misturar produtos químicos incompatíveis pode causar danos à unidade ou provocar reações químicas perigosas e com risco de vida.

- Não utilize a unidade se não estiver funcionando corretamente ou se estiver danificada.
- Não tente consertar a unidade por conta própria - ligue para o seu distribuidor local para assistência. O serviço deve ser realizado apenas por pessoal de reparo qualificado. O serviço realizado por pessoal não qualificado pode resultar em risco de lesões e anula a garantia.
- Nunca aponte a pistola de pulverização para ninguém. Não direcione o jato para os olhos ou boca.
- Sempre desligue a máquina após o uso ou quando o tanque estiver vazio. Deixar uma bomba de água funcionando "a seco" descarrega a bateria (C28B) e pode causar danos.
- Não pulverize a unidade com água ou produtos químicos.
- Não permita que a unidade congele ou a deixe em temperaturas abaixo de zero.
- Utilize apenas acessórios e peças de reposição aprovados.
- Siga os procedimentos de manutenção descritos neste manual.
- Nunca submerja o aparelho em água. NÃO EXPONHA À ÁGUA OU DEIXE NA CHUVA - PERIGO DE QUEIMA DE CIRCUITOS.
- Não permita que a unidade congele.
- Não remova a placa de cobertura ou tente desmontar o aparelho.
- Substitua imediatamente a mangueira danificada. Caso contrário, a mangueira pode romper e causar lesões graves.

7.Operação

1. Preparação antes de ligar
Antes de ligar a máquina, verifique se o cabo de energia da máquina de lavar está conectado de forma confiável e correta. Antes de ligar a máquina, verifique se as porcas e parafusos da máquina estão frouxos.
2. Conexão da mangueira de água
Conecte o conector da mangueira de borracha de alta pressão ao conector na saída de água da máquina e conecte a outra extremidade ao conector na pistola de água.
3. Seleção do bico
A pistola e o bico usados nesta máquina devem usar a pistola e o bico correspondentes fornecidos pela fábrica original.
4. Coloque a mangueira de entrada de água na torneira, conecte a fonte de água e a fonte de energia, puxe o gatilho da pistola de água e use normalmente após o ar na bomba de água ser expelido.
5. Se o tanque de água for usado para abastecer a máquina, uma extremidade da mangueira de entrada de água deve ser conectada à mangueira de entrada de água da bomba de alta pressão (um anel de vedação de borracha deve ser instalado), e a outra extremidade deve ser equipada com um filtro de entrada de água configurado aleatoriamente para evitar que corpos estranhos sejam sugados para dentro do tanque de água, e o nível do tanque de água não deve ser inferior ao da máquina. Não instale primeiro o bico da pistola de água de alta pressão, aperte o gatilho da pistola de água de alta pressão, ligue o interruptor principal da máquina de limpeza, quando houver água saindo do bico, continue trabalhando por 1 minuto, esgote o ar na bomba de alta pressão e, em seguida, instale o bico de alta pressão para uso normal.
6. Durante a limpeza, a distância entre o bico e a superfície limpa não deve ser muito grande, geralmente não mais que 10 cm. Porque a força de impacto do bico diminui com o aumento da distância de pulverização.
7. Após a limpeza, solte o gatilho e feche a pistola de água, a válvula de extravasamento abrirá automaticamente e a bomba de alta pressão formará uma circulação interna. Durante a circulação interna, a temperatura da água na bomba aumentará. É recomendável que o tempo de circulação interna não exceda 3 minutos. É recomendável desligar o interruptor de energia e abrir o gatilho da pistola de água para liberar a pressão interna ao mesmo tempo.
8. Durante o uso, há gotejamento de água do furo de drenagem do corpo da bomba, o que não afeta o uso e pertence à operação normal.
9. Após a máquina ficar ociosa por muito tempo, o motor faz um zumbido (o motor não funciona). Pressione imediatamente o botão de parada e repita duas ou três vezes, e o motor poderá funcionar; Se o motor ainda não puder ser iniciado, remova a carcaça do ventilador do motor e gire a lâmina do ventilador manualmente por duas ou três semanas antes de iniciar o motor. Reinstale a carcaça do ventilador em condição de desligamento.

6.Manutenção

Após o uso/Armazenamento
Limpe completamente o exterior da máquina usando uma escova macia ou pano. Não use água, solventes ou polidores.
Remova todos os detritos, especialmente das fendas de ventilação.
Armazenamento por longos períodos: Drene a água da bomba do motor por alguns segundos. Puxe o gatilho para liberar toda a água. Não coloque outros objetos em cima da máquina. Certifique-se de que os cabos não estejam presos durante o armazenamento. Não dobre a mangueira de alta pressão.

Troca de Óleo
O plugue de óleo instalado no corpo da bomba foi projetado para a conveniência de adicionar e drenar o óleo. Antes de usar, verifique se o nível de óleo está normal. Após a nova máquina ser usada por 200 horas, remova o plugue de drenagem de óleo e drene o óleo original. Após despejar querosene limpo no tanque várias vezes, adicione o óleo recomendado CD15W-40. Aperte o plugue de óleo até o meio do espelho do nível de óleo e substitua o óleo a cada 200 horas. Isso é muito importante para prolongar a vida útil da máquina.

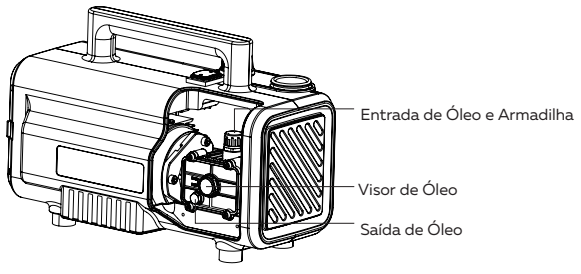

Troca de Vedantes e O-rings
Se a máquina apresentar vazamentos de água após o uso prolongado, é recomendável remover a tampa e substituir os vedantes e O-rings na cabeça da bomba.

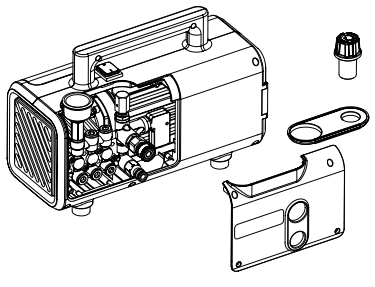

Remova a tampa da carenagem

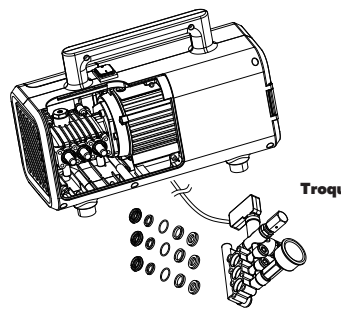

Troque vedações e O-rings

7. Solução de Problemas

Problema	Causa	Ação
Bomba não liga.	1.Sem fornecimento de energia	1.Verifique a alimentação AC (C28T) ou a bateria (C28B).
	2.Voltagem AC incorreta.	2.Certifique-se de que a voltagem de entrada esteja dentro da voltagem nominal ±5% (C28T).
	3.Temperatura muito baixa.	3.Aumente a temperatura ambiente.
Pressão insuficiente.	1.Há ar na mangueira de água.	1.Remova a haste da pistola e trabalhe por alguns segundos para liberar o ar.
	2.A entrada de água está bloqueada.	2.Limpe o filtro de entrada de água.
	3.Impurezas internas.	3.Remova impuras internas.
Vazamento de água.	1.O conector não está apertado.	1.Verifique o conector.
	2.O-ring danificado	2.Troque o O-ring.
Funcionando com barulho	1.Ar sugado para dentro	1.Verifique o nível de água e a tubulação de entrada.
	2.Peças internas danificadas.	2.Repare e troque as peças.

8.Garantia

Este produto foi cuidadosamente testado e inspecionado e está garantido contra defeitos de material ou mão de obra. O fabricante, sob esta garantia, irá reparar ou substituir quaisquer peças que se mostrem, após exame, defeituosas.
Esta garantia é válida pelo período recomendado legalmente no país, a partir da data de compra pelo comprador original. Esta garantia exclui acessórios, desgaste incomum, abuso, danos resultantes de um acidente ou uso indevido desta máquina.
Recomenda-se que qualquer reparo seja realizado pelo seu distribuidor local ou entre em contato diretamente com o fabricante.
O fabricante reserva-se o direito de melhorar os produtos.
Entre em contato com o fabricante para obter a configuração e usos mais recentes.